40 YEARS +

LUCIDACOSTE

FLAT EDGE POLISHING

FLYING FLAT
FLAT 6.2 / 6.4
FLAT 8.4
FLAT 10.4

SASSO®

MAKE IT EASY

Lavorazioni a tutta velocità, con FLAT 8.4. Otto mandrini per lucidare coste piane ad una velocità che nemmeno immagini. FLAT 8.4 è la soluzione ideale per le esigenze lavorative più varie e voluminose.

Workings at full speed, whit FLAT 8.4. Eight spindles to polish flat edges at a speed that you can't even imagine. FLAT 8.4 it's the ideal solution for the larger and more various working needs.

La versatilità si fa in otto.

Versatility becomes eight.

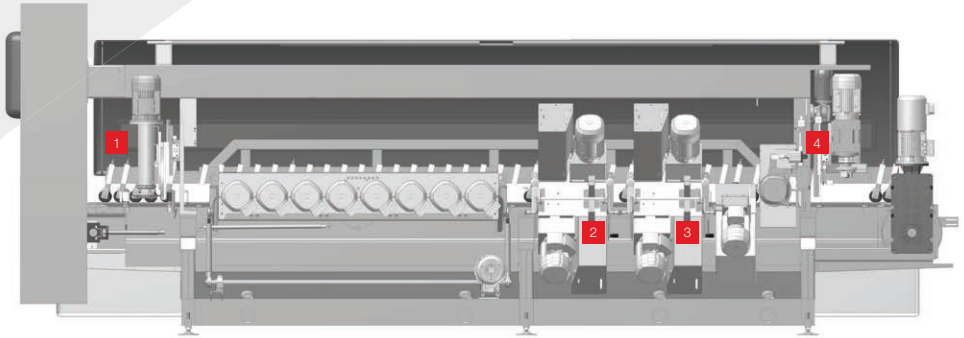

1

Mandrino calibratore/ gocciolatoio.

Calibrating/water-drip spindle.

2

Gruppo smussi chiuso.

Bevelling spindles group when closed.

3

Gruppo smussi aggiuntivo.

Additional bevelling spindles group.

4

Mandrino multifunzione.

Multifunctional spindle.

Touch screen a colori di ultima generazione.

Latest generation colour touch screen.

Alcuni dei componenti raffigurati sono applicabili a richiesta.
Some of the components shown are available on request.

Specifiche tecniche.
Technical specifications.

Ingombro senza rulliere.
Dimensions without roller tables.

Dati tecnici ed illustrazioni non sono impegnativi. La ditta si riserva il diritto insindacabile di effettuare modifiche senza alcun preavviso.
Technical data and pictures are not binding. The company reserves the right of making changes without any prior notice.

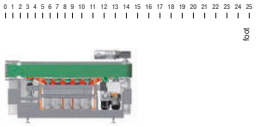

FLYING FLAT

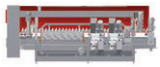

FLAT 6.2 / 6.4

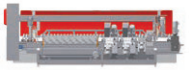

FLAT 8.4

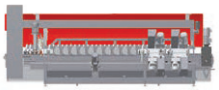

FLAT 10.4

FLYING FLAT

CARATTERISTICHE TECNICHE		
Larghezza min/max lavorabile	mm	50 / 1500
Spessore min/max lavorabile	mm	10 - 60
Velocità avanzamento nastro	m/min	0,1 - 2,5
Potenza totale installata	kw	13,5
Peso approssimativo	kg	1.800
Ingombro	mm	2.400 x 1.200 x 1.500
Consumo acqua/aria	lt/min	100 / 50
Diametro abrasivi	mm	130

TECHNICAL DATA		
Min/Max workable width	*mm*	*50 / 1500*
Min/Max workable thickness	*mm*	*10 - 60*
Conveyor belt speed	*m/min*	*0,1 - 2,5*
Total installed power	*kw*	*13,5*
Weight (approximate)	*kg*	*1.800*
Overall dimension	*mm*	*2.400 x 1.200 x 1.500*
Water/air consumption	*lt/min*	*100 / 50*
Abrasives wheel diameter	*mm*	*130*

FLAT 6.2 / 6.4

CARATTERISTICHE TECNICHE		
Larghezza min/max lavorabile	mm	75 / 3500
Spessore min/max lavorabile	mm	10 - 60
Velocità avanzamento nastro	m/min	0,1 - 2,5
Potenza totale installata	kw	18 - 27
Peso approssimativo	kg	3.200
Ingombro	mm	3.900 / 4.400 x 1.600 x 1.800
Consumo acqua/aria	lt/min	140 / 50
Diametro abrasivi	mm	130 / 150

TECHNICAL DATA		
Min/Max workable width	*mm*	*50 / 1500*
Min/Max workable thickness	*mm*	*10 - 60*
Conveyor belt speed	*m/min*	*0,1 - 2,5*
Total installed power	*kw*	*18 - 27*
Weight (approximate)	*kg*	*3.200*
Overall dimension	*mm*	*3.900 x 1.600 x 1.800*
Water/air consumption	*lt/min*	*140 / 50*
Abrasives wheel diameter	*mm*	*130 / 150*

FLAT 8.4

CARATTERISTICHE TECNICHE		
Larghezza min/max lavorabile	mm	75 / 3500
Spessore min/max lavorabile	mm	10 - 100
Velocità avanzamento nastro	m/min	0,1 - 2,5
Potenza totale installata	kw	22 - 30
Peso approssimativo	kg	4.200
Ingombro	mm	5.100 x 1.600 x 1.800
Consumo acqua/aria	lt/min	160 / 70
Diametro abrasivi	mm	130 / 150

TECHNICAL DATA		
Min/Max workable width	*mm*	*50 / 1500*
Min/Max workable thickness	*mm*	*10 - 100*
Conveyor belt speed	*m/min*	*0,1 - 2,5*
Total installed power	*kw*	*22 - 30*
Weight (approximate)	*kg*	*4.200*
Overall dimension	*mm*	*5.100 x 1.600 x 1.800*
Water/air consumption	*lt/min*	*160 / 70*
Abrasives wheel diameter	*mm*	*130 / 150*

FLAT 10.4

CARATTERISTICHE TECNICHE		
Larghezza min/max lavorabile	mm	75 / 3500
Spessore min/max lavorabile	mm	10 - 100
Velocità avanzamento nastro	m/min	0,1 - 2,5
Potenza totale installata	kw	25 - 33
Peso approssimativo	kg	5.000
Ingombro	mm	6.000 x 1.600 x 1.800
Consumo acqua/aria	lt/min	160 / 70
Diametro abrasivi	mm	130 / 150

TECHNICAL DATA		
Min/Max workable width	*mm*	*50 / 1500*
Min/Max workable thickness	*mm*	*10 - 100*
Conveyor belt speed	*m/min*	*0,1 - 2,5*
Total installed power	*kw*	*25 - 33*
Weight (approximate)	*kg*	*5.000*
Overall dimension	*mm*	*6.000 x 1.600 x 1.800*
Water/air consumption	*lt/min*	*160 / 70*
Abrasives wheel diameter	*mm*	*130 / 150*

Calibratura
Calibrating

Bocciardatura antiscivolo
Anti slip bush-hammered strip

Costa dritta
Flat edge

Sgrossatura in sagoma
Rough moulding

Bisellatura
Bevelling

Scuretto
Slot

Gocciolatoio
Water drip

Kerf

Taglio inclinato
Mitre cut

Lavorazioni parziali
Partial working